ITA Sollevatore pneumatico per ruote

ENG Pneumatic wheel lifter

HOFMANN MEGAPLAN

Installazione / Uso / Manutenzione

Installation / Use / Maintenance

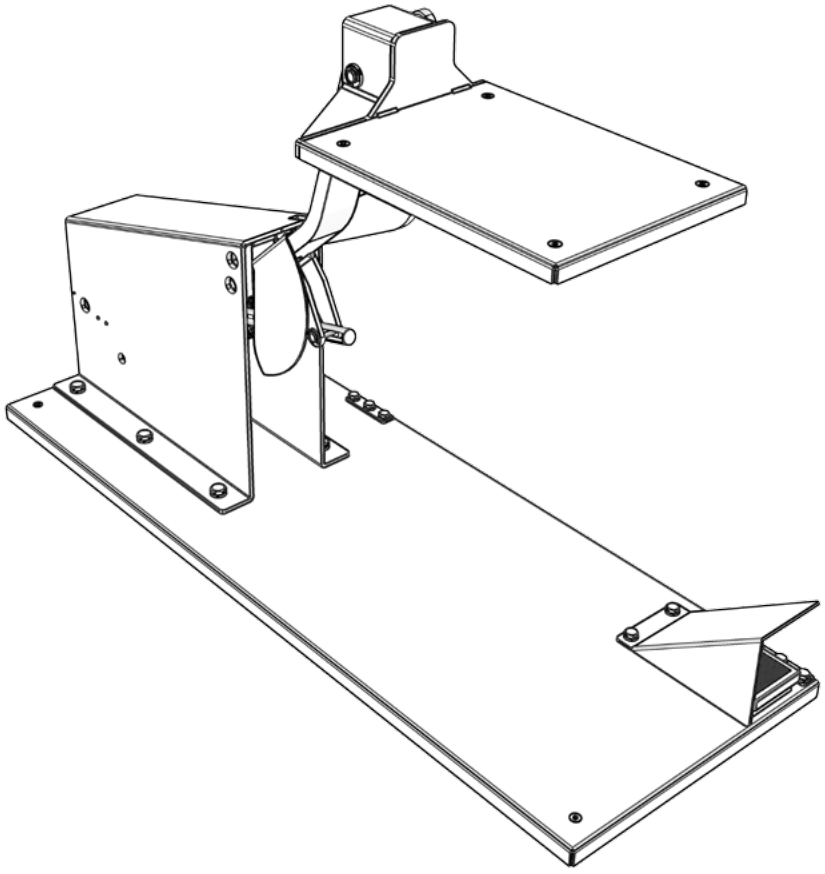

Istruzioni Originali

Original instructions

Ed. 07/2017

DICHIARAZIONE “CE” DI CONFORMITÀ

“CE” CONFORMITY DECLARATION

ai sensi della direttiva / *conforms to directive*:
2006/42/CE
e successive modificazioni / *and successive modifications.*

La ditta / *WE*:

FEMAS s.r.l.
Via D. Gaiti, n°23
42015 CORREGGIO (RE)

Quale produttore dichiara che il prodotto

Herewith declare under our responsibility that the product

SOLLEVATORE RUOTA

WHEEL LIFTER

al quale si riferisce questa dichiarazione di conformità e di cui abbiamo costituito e de-terminato il fascicolo tecnico è conforme alle seguenti direttive e/o documenti normativi:

To which this statement refers, is manufactured in accordance with the following regulations:

EN ISO 14121-1
EN ISO 12100-1
EN ISO 12100-2

In base a quanto previsto dalle direttive:

in accordance with the following regulations:

2006/42/CE

GINO FERRARI
(Direttore tecnico / Legal representative)

(firma / *signature*)

CORREGGIO (RE), lì: 20 / 07 / 2016

La presente dichiarazione è valida solo se compilata in ogni sua parte, timbrata e firmata.
This declaration is valid if it is full filled in all its parts, stamped and signed.

Il modello della presente dichiarazione è conforme a quanto previsto nella:
The following technical standards and specifications have been:

EN ISO/IEC 17050-1 e EN ISO/IEC 17050-2.

PREMESSA

- Leggere attentamente le istruzioni contenute in questo manuale prima di eseguire qualunque operazione di qualsiasi tipo con la macchina.
- Per ottenere la massima affidabilità e durata della macchina e le migliori prestazioni, si consiglia di seguire scrupolosamente le istruzioni in esso contenute.
- Il manuale costituisce parte integrante della macchina, deve essere conservato con cura e deve accompagnare la macchina qualora questa sia ceduta ad un nuovo utilizzatore.
- Ferme restando le caratteristiche tecniche principali e di sicurezza, la ditta costruttrice, per ragioni di continua evoluzione tecnica e tecnologica, si riserva di apportare, senza preavviso, modifiche alla macchina, senza per questo incorrere in alcuna sanzione.

GENERAL INFORMATION

- *Keep carefully to instructions in this manual before starting machine and follow every step.*
- *In order to get best performances and reliability by the machine, follow these instructions carefully.*
- *This manual must be kept in a safe and easy-to reach place and should be known to all People involved in operation and maintenance of the machine. The technical documentation supplied is considered an integral part of the device; in the event of sale all relative document tation must remain with the equipment.*
- *In the perspective of a continuous technical evolution, the manufacturer reserves the possibility of modifying the machine without incurring in a penalty and always assuring the main technical and safety features.*

Questo simbolo di pericolo riportato sul manuale significa che sono date importanti istruzioni inerenti alla sicurezza; l'operatore è il primo destinatario di queste informazioni ed ha la responsabilità del rispetto delle stesse non solo da parte sua ma anche di altre persone esposte ai rischi della macchina.

This warning symbol refers to a manual paragraph, in which important suggestions relevant to a safe use of the machine are given. This information is applied to the main user firstly. He is supposed to respect it and he is responsible for the adherence to the rules by other people exposed to machine risks.

Per le riparazioni e gli interventi che l'utente non ritenga di essere in grado di effettuare direttamente, rivolgersi a:

Please keep in touch with this person in case of difficult reparations or unusual maintenance activities:

GARANZIA	*GUARANTEE*
La garanzia è valida per la durata di 12 mesi dalla data d'acquisto. Saranno sostituiti i componenti ed eliminati i guasti dovuti a difetti di fabbricazione. La FEMAS s.r.l. declina ogni responsabilità per danni a persone, cose ed alla macchina stessa causati da un uso improprio. La mano d'opera è a completo carico dell'acquirente, come pure eventuali spese di spedizione, invio ricambi e sopralluogo da esso richiesto ed accettato dalla ditta. Le parti di ricambio sostituite in garanzia devono essere restituite alla ditta costruttrice entro il termine massimo di 20 giorni, pena il decadimento della garanzia stessa. Per qualsiasi controversia è competente il Foro di Reggio Emilia. **FEMAS s.r.l.**	*The machine guarantee is valid for a period of 12 months starting from the invoicing date.* *The client has the right solely to the replacement of faulty parts, excluding transport and packing costs.* *Femas s.r.l. is not responsible for damages due to faulty handling of the machine by the operator.* *All labour and replaced part costs as well as freight costs are not covered by this guarantee.* *The parts replaced under warranty have to be returned to Femas srl within 20 days otherwise the parts will consider replaced under warranty no more.* *All controversies fall within the competence of Reggio Emilia Court.* **FEMAS s.r.l.**
IL FABBRICANTE DECLINA OGNI RESPONSABILITA' IN CASO DI: • Modifiche apportate senza l'approvazione ed il benestare del fabbricante. • Manomissione dei dispositivi di sicurezza. • Uso d'accessori non previsti dal fabbricante. • Uso improprio dell'attrezzatura e mancata attenzione da parte dell'operatore alle istruzioni contenute in questo manuale ed alle precauzioni basilari per la sicurezza. • Mancata effettuazione della manutenzione e delle verifiche periodiche ai componenti più importanti.	***THE MANUFACTURER DECLINES ALL RESPONSIBILITY IN CASE OF:*** • *The machine is modified without the manufacturer approval.* • *Safety devices tampering.* • *Use of not approved accessories.* • *Incorrect use of the machine and not respect of the manual use and safety instructions by the operator.* • *Incorrect maintenance and main parts recurrent inspections.*

INDICE

1.0 INTRODUZIONE 6
1.1 Note importanti sul dispositivo 6
1.2 Dati costruttore 7
2.0 GENERALITÀ 7
3.0 DATI TECNICI 8
3.1 Schema e quote d'ingombro 8
4.0 DECALCOMANIE 9
5.0 NORME DI SICUREZZA GENERALI 10
6.0 TRASPORTO 12
7.0 DISIMBALLO 12
8.0 ACCORGIMENTI E DISPOSITIVI DI SICUREZZA 13
9.0 RUMORE AEREO E VIBRAZIONI 13
10.0 INSTALLAZIONE 14
10.1_Contenuto dell'imballo 14
11.0 COMANDI E TEST DI FUNZIONAMENTO 17
12.0 USO 18
13.0 REGOLAZIONE DELLA VALVOLA DI REGISTRO 19
14.0 RIPOSIZIONAMENTO DEL DISPOSITIVO SU UN'ALTRA MACCHINA 20
15.0 FERMO PER LUNGHI PERIODI 20
16.0 ROTTAMAZIONE 21
17.0 MANUTENZIONE 22
17.1 Manutenzione ordinaria 22
17.2 Manutenzione straordinaria 23
18.0 RICERCA GUASTI 24

INDEX

1.0 INTRODUCTION 6
1.1 Note importanti sul dispositivo 6
1.2 Manufacturer data 7
2.0 GENERAL INFORMATION 7
3.0 TECHNICAL FEATURES 8
3.1 Overall dimensions 8
4.0 LABELS 9
5.0 GENERAL SAFETY RULES 11
6.0 TRANSPORT 12
7.0 UNPACKING 12
8.0 PRECAUTIONS AND SAFETY DEVICES 13
9.0 NOISES AND VIBRATIONS PRODUCED BY THE LIFTER 13
10.0 INSTALLATION 14
10.1_Packing content 14
11.0 CONTROLS AND FUNCTIONING TEST 17
12.0 USE 18
13.0 ADJUSTING VALVE REGULATION 19
14.0 ASSEMBLING THE DEVICE ON A DIFFERENT MACHINE 20
15.0 STOPPED FOR LONG TIME 20
16.0 SCARPPING 21
17.0 MAINTENANCE 22
17.1 Routine maintenance operations 22
17.2 Special maintenance operations 23
18.0 TROUBLES SHOOTING 24

1.0 INTRODUZIONE

Vi ringraziamo per aver acquistato un prodotto della nostra linea.
Una volta installato, il Sollevatore pneumatico vi permetterà di facilitare e velocizzare la fase di posizionamento della ruota sullo smontagomme affiancato. Per un corretto funzionamento e per una lunga durata del dispositivo, sarà sufficiente osservare le istruzioni contenute nel presente manuale che dovrà essere letto e compreso nel modo più completo in ogni sua parte.

1.0 INTRODUCTION

Herewith we would like to thank you for your buying one of our product.
Once installed, the Pneumatic wheel lifter will help you and speed up the tire positioning phase on the tyre changer. In order to avoid damages and to keep the machine in a good state, it will be sufficient to follow the manual instructions, which have to be read and understood completely.

1.1 Note importanti sul dispositivo

IMPORTANTE: Questo dispositivo è stato progettato **esclusivamente** per operare sugli smontagomme indicati nella tabella sottostante. L'installazione del dispositivo su ogni altra apparecchiatura da quella descritta di seguito, nonché ogni utilizzo improprio, declina automaticamente l'azienda da ogni responsabilità.

1.1 Important notes on the device

IMPORTANT: *this device has been engineered to operate on the tire changers listed below* ***only****. The installation of the device on any other device other than as described below, and any unauthorized use, automatically declines the company from any responsibility.*

Nominativo del dispositivo ***Device***	**Nominativo della macchina di destinazione** ***Machine***
Sollevatore ruote pneumatico	Vanguard
	Vanguard-A
	Twister
	Twister L-L
Codice del dispositivo ***Art. number***	**Codice della macchina di destinazione** ***Machine article number***
20011150	20010247
	20010248
	20011000
	20011185

1.2 Dati costruttore

Vedi Dichiarazione di conformità a pag. 2 del presente manuale e targa dati (posta sul dispositivo)

1.2 Manufacturer data:

See the conformity declaration you find at page 2 of this manual and machine data label.

2.0 GENERALITÀ

Il Sollevatore pneumatico è progettato per sollevare e abbassare pneumatici tradizionali di autovetturee e veicoli industriali leggeri anche di notevoli dimensioni.

Tutte le operazioni eseguite con questo dispositivo che non riguardano il solo sollevamento/abbassamento della ruota con carico massimo specificato in questo manuale sono **VIETATE**.

2.0 GENERAL INFORMATIONS

The Wheel lifter device is engineered to mount conventional tires of cars and light industrial vehicles, new-generation tires, run-flat tires and low profile tires (UHP) even of considerable size.

*The Wheel lifter has not to be used to mount/demount inflated or dirty tires or to straighten rims. All these operations are **FORBIDDEN**.*

Il presente manuale costituisce parte integrante del prodotto.
Prima di utilizzare il dispositivo, leggere attentamente le avvertenze e le istruzioni contenute nel presente manuale in quanto forniscono importanti indicazioni riguardanti la sicurezza d'uso e la manutenzione.

Conservare con cura questo manuale per ogni ulteriore consultazione.

NOTA: È possibile che alcune parti o componenti del dispositivo della produzione di serie risultino diverse dalle illustrazioni contenute in questo manuale.

This manual has to be considered part of the device.
Before using the device, read the instructions carefully, because they provide useful information relevant to machine use safety and machine maintenance.

Keep this manual for every further reference.

NOTE: *it may occur that some device parts or elements could differ from the pictures you find in this manual.*

3.0 DATI TECNICI

3.0 TECHNICAL DATA

CARATTERISTICHE TECNICHE			TECHNICAL FEATURES
Carico massimo	60 Kg (132 Lbs)		**Maximum lifting capacity**
Tipo di alimentazione	aria compressa	compressed air	**Power supply**
Pressione d'esercizio	8 - 10 bar		**Operating pressure**
Peso netto	48 kg		**Net weight**
Temperatura di lavoro	min +5°C max +50°C (+41°F ÷ +122°F)		**Temperature for use**

3.1 Schema e quote d'ingombro (mm.)

3.1 Overall dimensions (mm.)

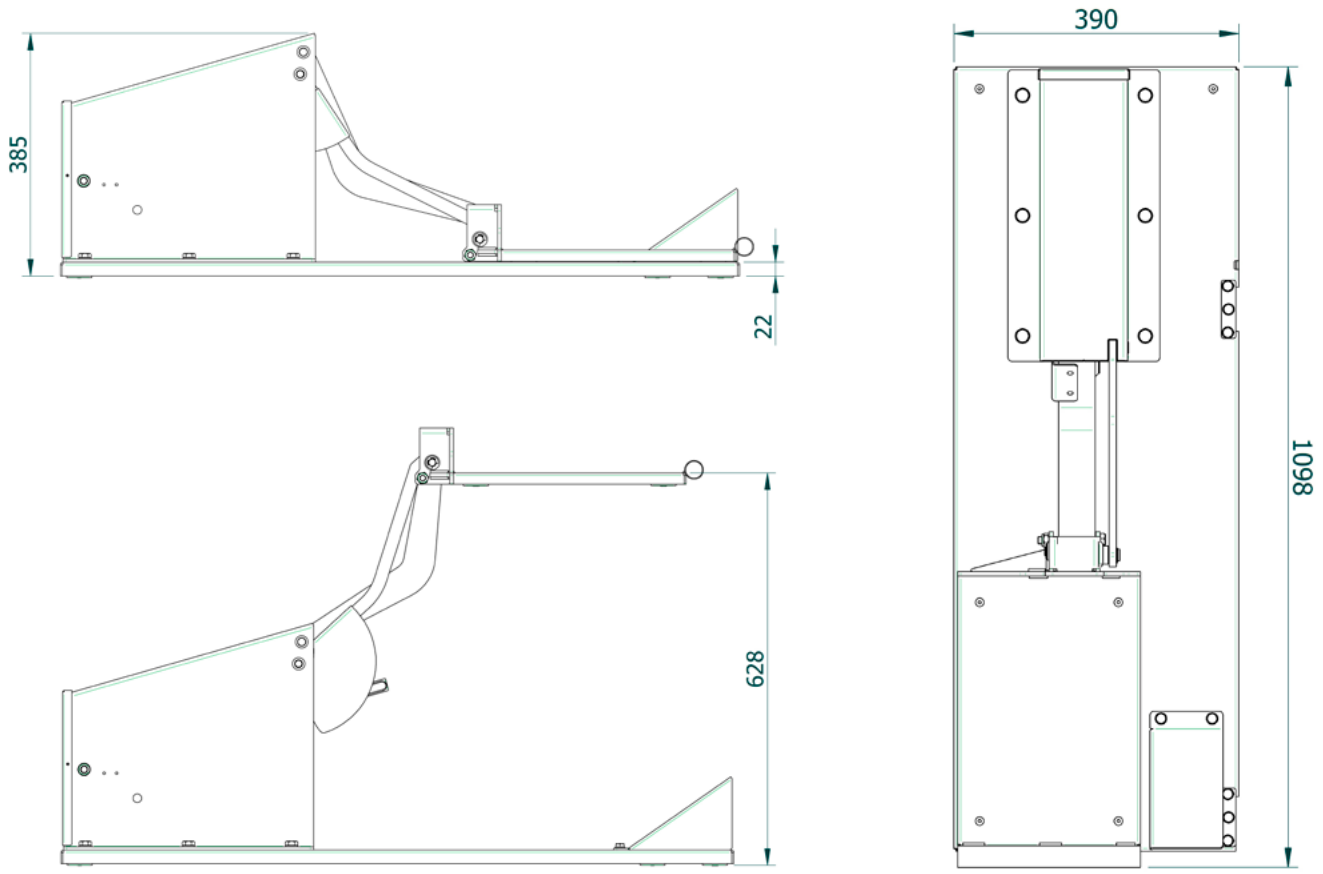

4.0 DECALCOMANIE

4.0 LABELS

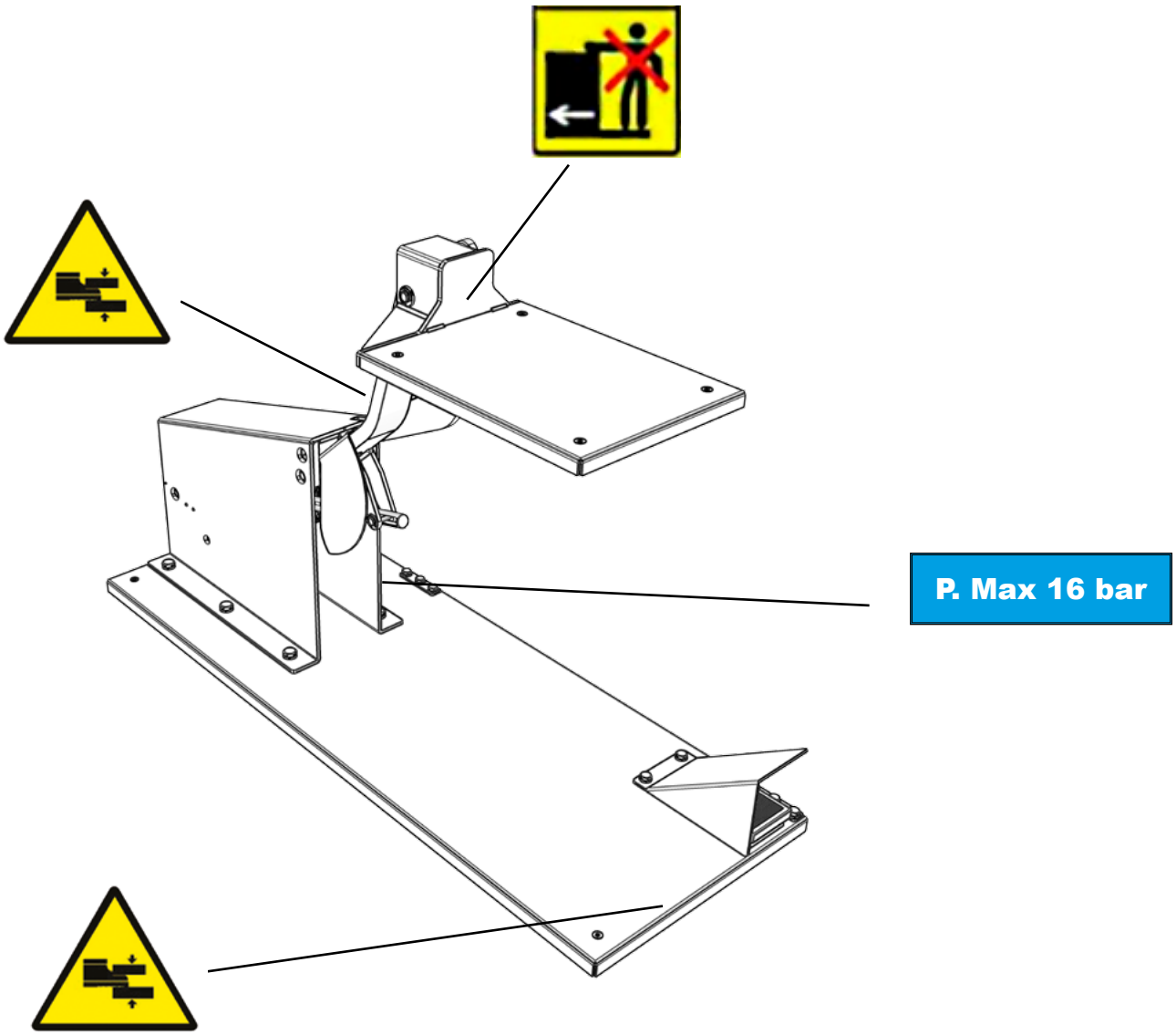

ATTENZIONE!
Sostituirle immediatamente le targhette di pericolo qualora risultino illeggibili o siano state rimosse.
Non utilizzare il dispositivo se mancante di una o più targhette di pericolo.
Utilizzare il codice indicato al di sotto della decalcomania per un eventuale ordine.

CAUTION!
In case the warning labels were unreadable or have been removed, replace them immediately.
Do not use the tire changer in case one or more warning labels are missing.
Communicate the art. Nr. at the foot of the label to order it.

5.0 NORME DI SICUREZZA GENERALI

L'uso dell'apparecchiatura è consentito soltanto a personale qualificato e autorizzato.

Un operatore si ritiene qualificato se ha compreso le istruzioni descritte nel presente manuale di installazione, uso e manutenzione fornite dal fabbricante, se ha conseguito qualifica presso un corso di formazione specifico e se è a conoscenza delle norme di sicurezza sul posto di lavoro.

Gli addetti al dispositivo non devono fare uso di farmaci, alcol o sostanze che possano interferire con la loro capacità lavorativa.

Per una maggiore sicurezza gli operatori dovranno indossare scarpe antinfortunistiche, guanti, occhiali di protezione, e **NON** si dovranno indossare indumenti che possano offrire appigli o impedire i movimenti dell'operatore.

L'operatore deve essere in grado di:

- leggere e comprendere il manuale di installazione, uso e manutenzione per un uso corretto e sicuro del dispositivo.
- leggere e comprendere le avvertenze di pericolo.
- comprendere le caratteristiche del dispositivo.
- verificare che la messa in moto del dispositivo e della macchina sulla quale viene installato sia stata effettuata nell'osservanza di tutte le norme e regole valide in materia.
- assicurarsi che ogni altro operatore ne sia a conoscenza e che sappia impiegare il dispositivo in modo corretto e sicuro.
- evitare il contatto dei componenti sotto tensione o in pressione senza che la macchina sulla quale si esegue l'installazione sia stata scollegata dalla rete elettrica e/o pneumatica.
- custodire il manuale d'uso e manutenzione in luogo di facile accesso per eventuali consultazioni ove necessario.

L'uso del dispositivo è consentito solo ed esclusivamente a personale esperto, appositamente addestrato e autorizzato.

- È vietato l'uso del dispositivo a persone diversamente abili nel caso la cui diversa abilità pregiudichi la sicurezza d'impiego.

- Qualsiasi manomissione o modifica dell'apparecchiatura non preventivamente autorizzata dal costruttore solleva quest'ultimo da ogni responsabilità per danni derivati o riferibili agli atti suddetti.

- La rimozione o manomissione dei dispositivi di sicurezza comporta la decadenza immediata della garanzia e la violazione delle Norme Europee per la Sicurezza.

- Il dispositivo è corredato di decalcomanie di istruzione ed avvertenze progettate e realizzate per durare nel tempo. Nel caso di deterioramento, l'utilizzatore puo' richiederne a ricambio.

IN CASO DI INCENDIO, PER SPEGNERE LE FIAMME OCCORRE IMPIEGARE ESCLUSIVAMENTE ESTINTORI A POLVERE O IN ALTERNATIVA A CO_2

5.0 GENERAL SAFETY RULES

The device use is allowed to authorized and competent personnel only.

An operator is considered competent if he understood the manual instructions properly, if he attended to a training course and if he is aware of the workplace safety rules.

The operators must not make use of medications, alcohol or other substances which can affect the working capability.

Operators shall wear safety shoes, glows and protection glasses. Operators shall not wear clothes which can be caught up in the machine or which can hinder operators.

The operator has to be able to:

- Read and understand the manual for a correct and safe installation and use of the device.
- Read and understand the warning labels.
- Understand device technical features.
- Verify that the device installation and destination machine settings has been run correctly and in compliance with all the rules.
- Verify that each operator knows them and is able to use the device properly and safely.
- Avoid all contacts with the energized or under pressure elements of destination machine: for installing the device disconnected power and/or pneumatic supply .
- Keep the device manual where it can be consulted easily.

The device use is allowed to expert, authorized and competent personnel only.

- The device use is forbidden to disable people, in case their disability could jeopardize safety.

- The manufacturer cannot be considered responsible for occurred damages, in case of unauthorized machine tampering or modification.

- The tampering or removal of safety devices involves the immediate warranty expiring and the violation of European Safety rules.

- The device is delivered complete with instructions and warning labels, which have been manufactured to last . In case of wear and tear, it is possible to order spare labels.

IN CASE OF FIRE, USE CO_2 *OR DUST FIRE-EXTINGUISHER.*

6.0 TRASPORTO

Il trasporto del dispositivo imballato deve essere effetuato movimentando la cassa tramite transpallet o muletto di adeguate capacità, inforcando le pale nelle apposite ferritoie (vedi figura).

Nel caso di macchina non imballata osservare le seguenti avvertenze:
- Proteggere gli spigoli vivi alle estremità con materiale idoneo.
- Non utilizzare funi metalliche per il sollevamento

6.0 TRANSPORT

The machine has to be moved while it is packed and through transpallet or forklift truck of suitable capacity, using the dedicated forks slots (see picture).

In case the machine has already been unpacked, follow the instruction below:
- *Protect angles properly;*
- *Do not use metallic cables for machine lifting.*

Misure dell'imballo (mm.) ***Packing dimensions (mm.)***			**Peso lordo** ***Gross weight***
A	B	C	Kg
800	1200	530	53

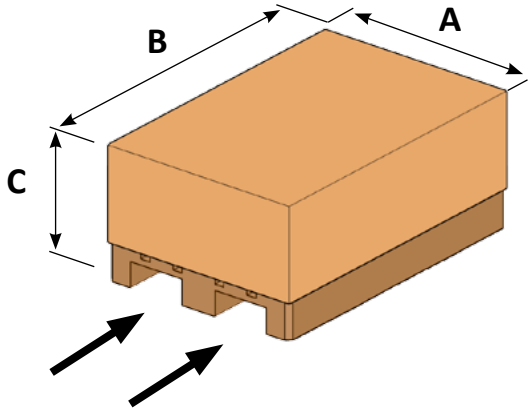

7.0 DISIMBALLO

Dopo avere tolto l'imballaggio assicurarsi dell'integrità dell'apparecchio controllando che non vi siano parti visibilmente danneggiate.

In caso di dubbio NON UTILIZZARE IL DISPOSITIVO e rivolgersi a personale professionalmente qualificato. (Al proprio rivenditore).

Gli elementi dell'imballaggio non devono essere lasciati alla portata dei bambini in quanto potenziali fonti di pericolo. Riporre i suddetti materiali negli appositi luoghi di raccolta se inquinanti o non biodegradabili.

Utilizzare un mezzo di adeguate capacità di sollevamento che possa sopportare il peso del dispositivo (almeno 100 kg).

7.0 UNPACKING

Once the packing has been removed, check carefully the machine is not damaged.

In case you are not sure the machine is damaged or not, do not use the machine and ask the intervention of trained personnel (ask your dealer).

Packing elements should be kept out of children reach. The packing elements should be carried off to dedicated areas in case they were polluting or not biodegradable.

Be sure that the lifter could stand the tyre changer weight (min. 100 kg).

8.0 ACCORGIMENTI E DISPOSITIVI DI SICUREZZA

Il pedale di azionamento del sollevatore è protetto da una carena per evitare azionamenti involontari.
Il sollevatore non dispone di dispositivi di sicurezza integrati poiché essi si trovano sulla vavola regolatrice dello smontagomme al quale viene connesso.

- In caso di mancanza di alimentazione di aria compressa dall'impianto generale, sulla macchina non si creano situazioni pericolose in quanto si arrestano tutti i movimenti.
- Gli elementi mobili esterni sono costituiti dalla pedana porta ruota.
- I movimenti della pedana avvengono sul piano verticale e sono azionati da un pedale.

8.0 PRECAUTIONS AND SAFETY DEVICES

the lifter pedal has a protection in order to avoid to press it accidentally.
The wheel lifter is not equipped with safety devices because they are in the reducing valve on the tire changer machine where the device will connected.

- *In case of lack of pressure, the machine is standing and there is no danger.*
- *The wheel support is the only external element.*
- *The machine lifts vertically and it is foot controlled.*

9.0 RUMORE AEREO E VIBRAZIONI

- Il livello di pressione acustica all'orecchio dell'operatore derivente dal sollevatore e dai suoi organi in generale non è significativo (< 70 dB (A)).
- Le vibrazioni indotte sull'operatore sono nulle.

9.0 NOISES AND VIBRATIONS PRODUCED BY THE LIFTER

- *The lifter PWL 60 acoustic stress on operator is insignificant (<70 dB(A)).*
- *The vibration stress on operator is insignificant*

10.0 INSTALLAZIONE

Togliere I componenti dall'imballo e controllare eventuali mancanze consultando per intero il presente manuale uso e manutenzione:

Verificare il buono stato di tutte le parti della macchina.
Controllare che le parti in materiale plastico (quali i tubi di alimentazione) non siano danneggiate o usurate.
Controllare che siano presenti e perfettamente leggibili i pannelli monitori (cap. 4.0). Nel caso qualche elemento mancasse o fosse danneggiato richiedere i sostitutivi al proprio rivenditore.

10.0 MACHINE INSTALLATION

Please check if there are missing parts checking through this use and maintenance manual.

Check that all parts are in a good state.
Check if parts in plastic such as unions are damaged
Check that the warning labels (4.0) are present and decipherable. In case some were missing or damaged, ask to your seller the replacing labels.

10.1 Contenuto dell'imballo

10.1 Packing content

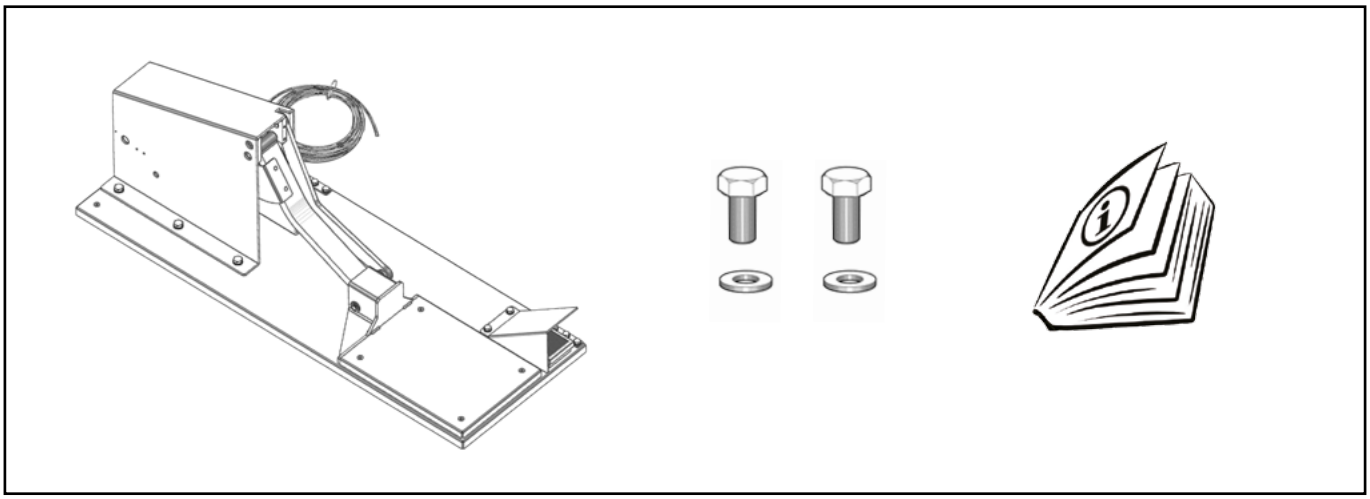

- Sollevatore;
- 2 viti di fissaggio + 2 rondelle;
- Tubo di collegamento con raccordi;
- Manuale uso e manutenzione.

- *Wheel lifter;*
- *2 fixing screws + 2 washers;*
- *Connection tube with fittings;*
- *Use and maintenance manual.*

Il sollevatore dev'essere installato su un pavimento di cemento livellato di almeno 10 cm di spessore, con classe di resistenza R1bk 250 (portata ~ 50 kg/cm2) utilizzando i taselli in dotazione.
La pavimentazione deve avere una consistenza tale da garantire il corretto fissaggio.

The lifter must be installed on levelled cement floor that is at least 10 cm thick, with resistance class R1bk250 (capacity load 50kg/cm2) using the fixing screws.
The consistency of the floor must be able to guarantee the correct fixing.

Pressione massima = 16 bar

Max Pressure = 16 bar

1

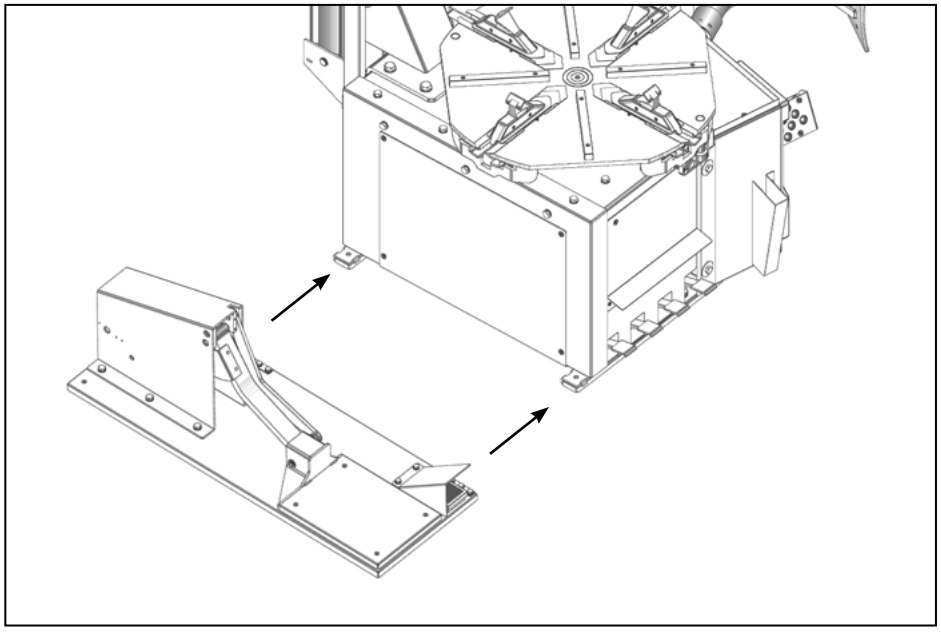

2

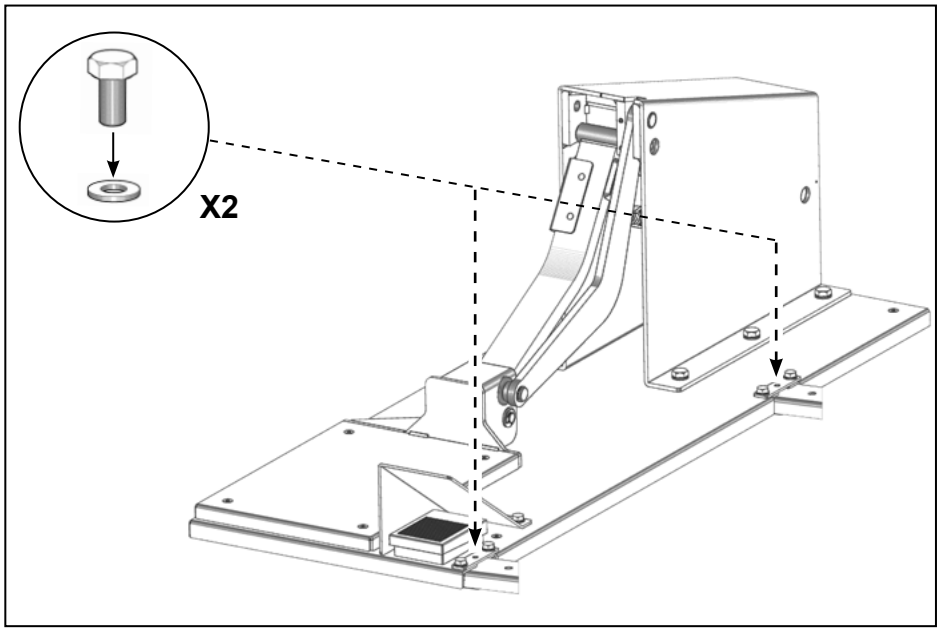

3

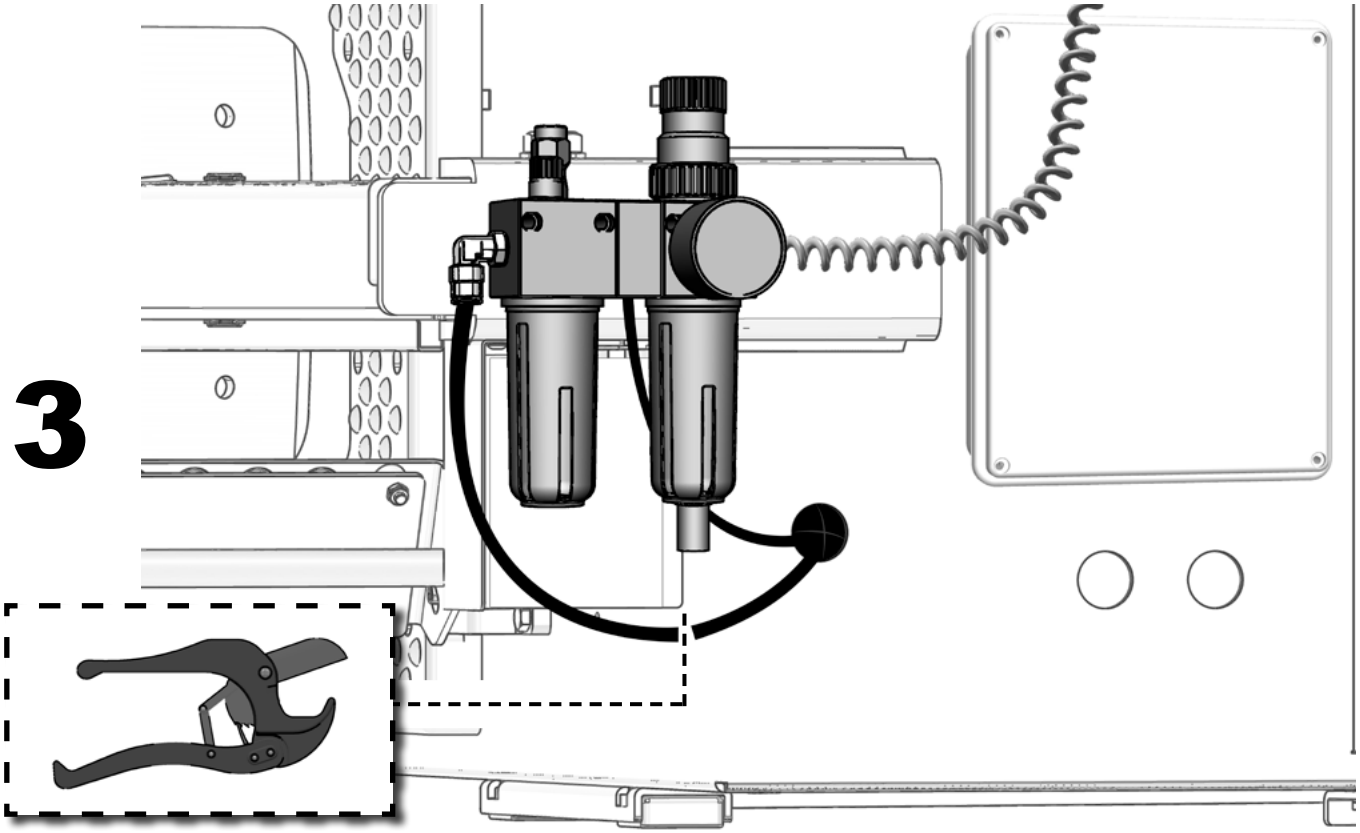

4

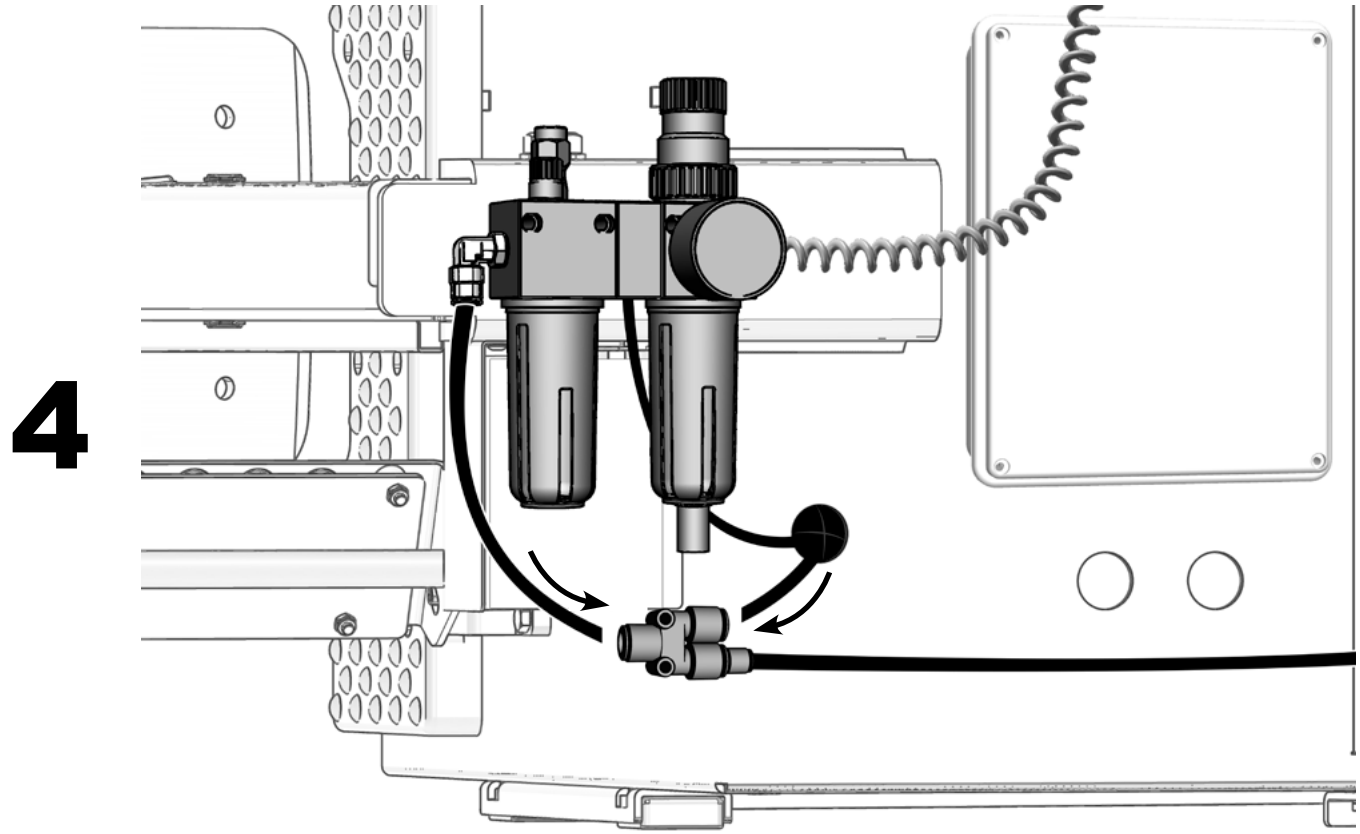

11.0 COMANDI E TEST DI FUNZIONAMENTO

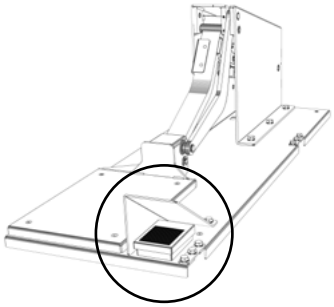

Il sollevatore è controllato da un unico pedale che ne aziona il movimento pneumatico.

Se il sollevatore si muove in maniera troppo veloce o troppo lenta, è possibile regolare la valvola di registro seguendo le istruzioni riportate al Cap. 13.0

ATTENZIONE! Il sollevatore è azionato da un pedale ma il suo movimento è automatizzato!

Quando il sollevatore è in movimento prestare particolare attenzione a mani, piedi e altre parti del corpo, oltre ad eventuali presenze nell'area.

Il test di funzionamento deve essere effettuato senza l'utilizzo dello pneumatico. Fare particolare attenzione che, durante l'azionamento dei movimenti, altri componenti della macchina non intralcino le operazioni che si eseguono.

11.0 CONTROLS AND FUNCTIONING TEST

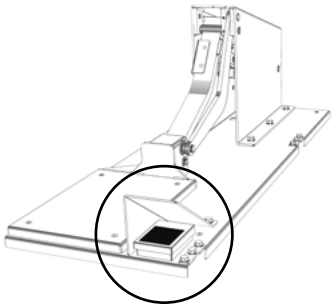

The lifter has a unique pedal which controls the pneumatic movement

in case the lifter moves too quickly or too slowly, it is possible to regulate the adjusting valve following the instructions at chapter 13.0

CAUTION! The lifter is controlled by a pedal but its movement is automatic!

While the lifter is operating, pay attention to hands, feet, and other body parts, and to other people in the working area

The functioning test has to be issued without tire. Take care that during the test, other machine elements do not hold up operations.

12.0 USO

- Caricare la ruota sulla pedana del sollevatore.
- Premere il pedale per azionare il sollevatore.
- Caricare la ruota sullo smontagomme.
- Premere il pedale per riabbassare il sollevatore.

Quando si aziona il sollevatore accompagnare la ruota con una mano.

12.0 USE

- *Load the wheel on lifter platform*
- *Press the pedal to activate the lifter*
- *Load the wheel on the tire changer*
- *Press the pedal to pull down the lifter*

While the lifter is operating keep the wheel with hand

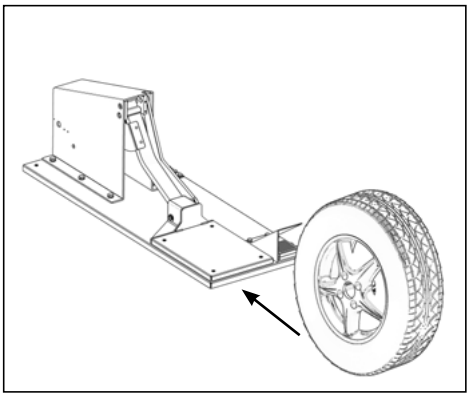

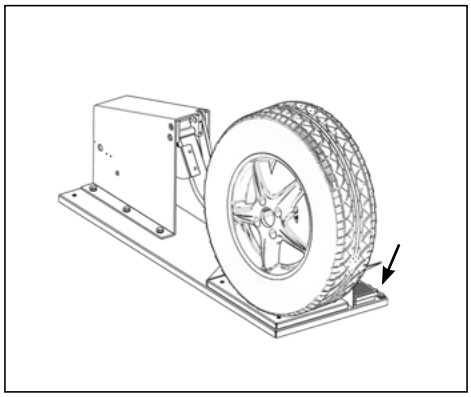

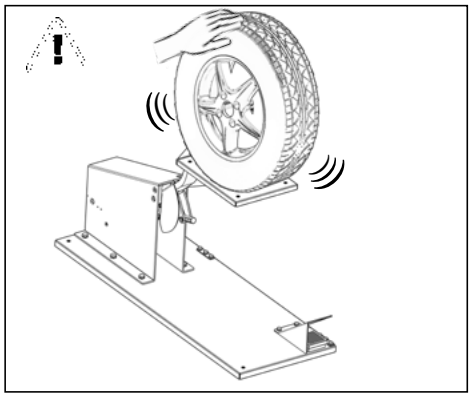

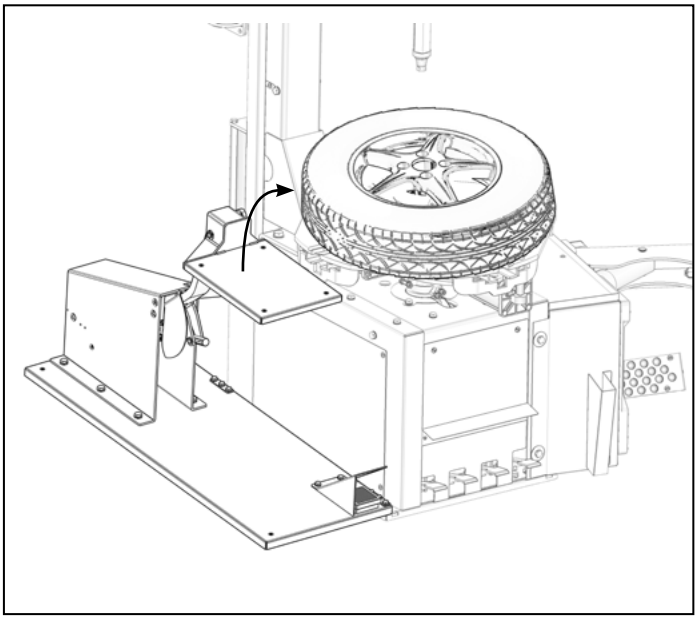

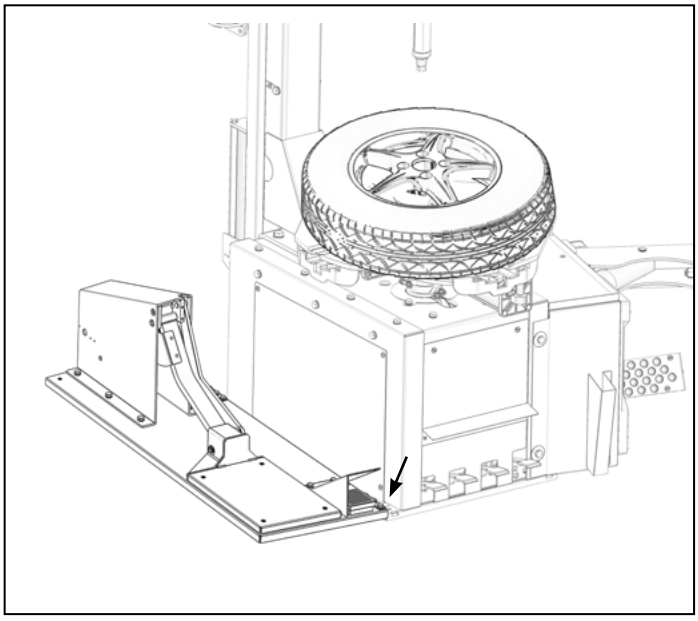

13.0 REGOLAZIONE DELLA VALVOLA DI REGISTRO

Se si decide di impostare una diversa velocità di sollevamento, è necessario agire sulla valvola di registro alla quale è possibile accedere smontando il pannello posteriore del sollevatore.

13.0 ADJUSTING VALVE REGULATION

In case you decided to set a different lifting speed, it is necessary to set the adjusting valve, by removing the rear panel of the lifter.

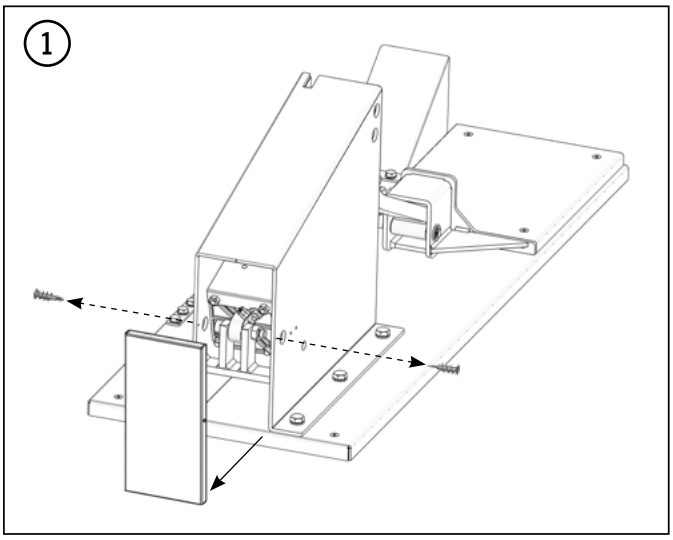

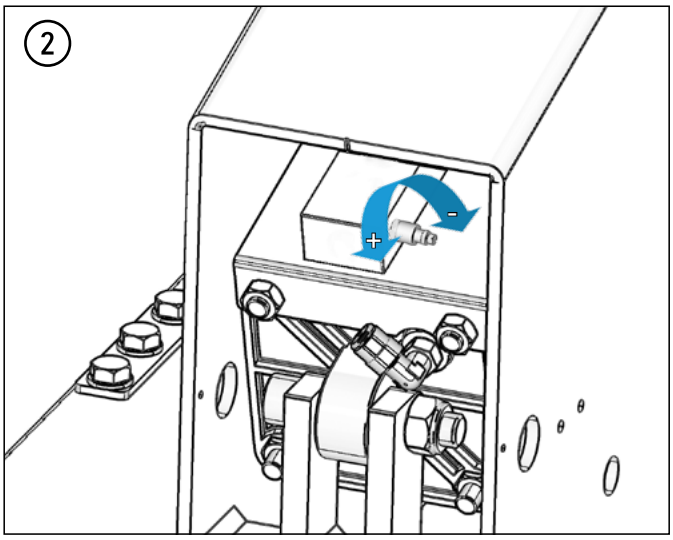

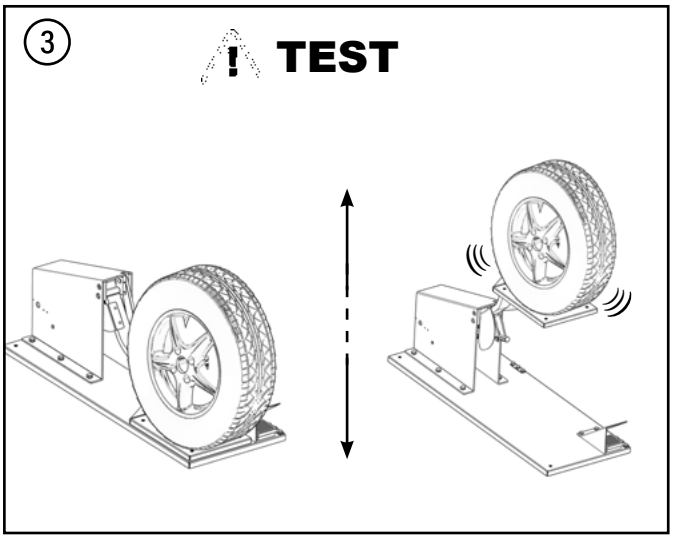

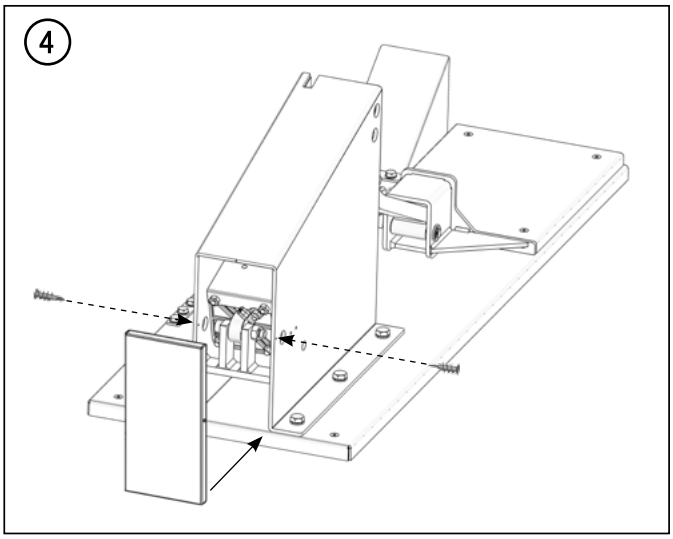

14.0 RIPOSIZIONAMENTO DEL DISPOSITIVO SU UN'ALTRA MACCHINA

Nel caso si decida di spostare il Sollevatore nei pressi di un'altra macchina, occorre scollegare tutte le fonti di alimentazione dello smontagomme, disinstallare il dispositivo e installarlo nuovamente seguendo tutte le istruzioni del capitolo *10.0 Installazione* di questo manuale.

Le operazioni di allacciamento alle fonti energetiche, i collegamenti e l'ispezione dei sistemi di sicurezza devono essere effettuati da personale esperto.

14.0 ASSEMBLING THE DEVICE ON A DIFFERENT MACHINE

In case you decided to move the Wheel lifter to another machine, disconnect power and pneumatic supply, Disassemble the device and re-install it following the instructions at chapter 10.0 Installation of the manual.

The power supply connection operations, the connections and safety systems inspection should be issued by skilled personnel only.

15.0 FERMO PER LUNGHI PERIODI

In caso si abbia in programma di non utilizzare il dispositivo per lunghi periodi di tempo è necessario:

- scollegare le fonti di alimentazione (macchina principale);
- provvedere alla protezione delle parti che potrebbero danneggiarsi in seguito al deposito di polvere;
- ingrassare le parti che potrebbero danneggiarsi in caso di essiccazione.

In occasione della rimessa in funzione:

- seguire le istruzioni riportate al *Capitolo 9.0 INSTALLAZIONE* di questo manuale per accertarsi di eseguire una corretta rimessa in funzione;
- sostituire eventuali parti danneggiate, rifacendosi al listino delle parti di ricambio. Tale operazione deve essere effettuata da personale competente

15.0 STOPPED FOR LONG TIME

In case you have planned to not use the device for long periods of time, it is necessary to:

- disconnect the power supply (main machine);
- protect the parts which could be damaged against dust;
- grease the parts which could be damaged in case of drying process.

In case the device is kept in function again:

- *follow the instructions at Chapter 9.0 INSTALLATION of this manual to make a proper back into operation;*
- *replace damaged parts, with reference to spare parts list. Every intervention should be executed by trained personnel.*

16.0 ROTTAMAZIONE

Qualora si decida di non utilizzare più il dispositivo, si raccomanda di renderlo inoperante asportando le connessioni per l'alimentazione e svuotando i serbatoi dell'aria. Eventuali liquidi vanno smaltiti secondo le norme Nazionali in vigore.

Il Sollevatore è un rifiuto eterogeneo pertanto deve essere smontato in parti omogenee (parti plastiche e ferrose) e smaltito negli appositi centri di raccolta secondo le norme Nazionali in vigore.

Attenzione! Per il corretto smaltimento consultare le note sulla dichiarazione di conformità RAEE e ROHS (dove applicabile)

16.0 SCRAPPING

In case you decide to keep the device inoperative, the manufacturer suggests to make it inoperative removing the power supply connection in compliance to the National Laws and Rules in force.

The Press System is a heterogeneous waste, so it has to be disassembled in homogeneous parts (plastic parts and metallic parts) and waste disposed in compliance to the National Laws and Rules in force.

Caution! To waste dispose the machine properly, check the notes RAEE and ROHS on conformity declaration.

17.0 MANUTENZIONE

17.1 Manutenzione Ordinaria

Per assicurare il corretto funzionamento ed una maggiore durata del dispositivo, è indispensabile che l'operatore o l'addetto alla manutenzione segua attentamente le istruzioni di seguito riportate.

Prima di effettuare qualsiasi intervento di manutenzione, scollegare la macchina dalla rete elettrica e dall'impianto di aria compressa.
Scaricare inoltre l'aria in pressione nel circuito della macchina.

- Pulire giornalmente il dispositivo togliendo terriccio e scorie varie che potrebbero impedire il regolare scorrimento del pistone, dei rulli o di altre parti mobili.

- Verificare regolarmente lo stato di usura del tampone e del rullo premi-tallone nonché delle altre parti. In caso di eccessiva usura o danneggiamento è necessario sostituire i particolari con pezzi di ricambio originali.

17.0 MAINTENANCE

17.1 Routine maintenance operations

It is necessary that the user or the maintenance operator follow the below instructions carefully, in order to keep the device in perfect order and ensure device long last.

Before starting any maintenance intervention, disconnect the power supply, the pneumatic supply and run down the air into the cylinders through the controls.

- Clean the device daily from mud and other residuals which would keep the self-centring working table from sliding

- Check regularly the wear of the roller and the bead pressing pad, and other parts. In case the components were worn out or damaged, replace them with new ones.

17.2 Manutenzione Straordinaria

- La manutenzione straordinaria <u>è sempre vietata</u> a personale non autorizzato

- Le parti difettose devono essere sostituite esclusivamente da personale addetto con pezzi di ricambio originali.

- Al raggiungimento dei 5 anni dalla data di installazione e messa in servizio del dispositivo, si consiglia una revisione di tutte le sue parti principali, per garantirne un funzionamento regolare nel tempo e la sicurezza dell'operatore.

In particolare *IL COSTRUTTORE* non è imputabile per reclami derivanti dall'uso di ricambi non originali o per danni causati dalla rimozione o manomissione dei sistemi di sicurezza.
La rimozione o la manomissione dei dispositivi di sicurezza della macchina principale comporta una violazione delle Norme Europee per la Sicurezza sul Lavoro.

17.2 Special maintenance operations

- Unskilled personnel <u>is not allowed</u> to special maintenance operations.

- Defecting parts have to be replaced by skilled personnel only and with original spare parts.

- The manufacturer suggests a complete overhaul after 5 years from device installation, in order to ensure its perfect functioning and operator safety.

The manufacturer cannot be considered responsible for the use of non-original spare parts of for damages caused by the safety devices removal or tampering.
Safety devices removal or tampering on the machine breaks the European Workplace Safety law.

18.0 RICERCA GUASTI

PROBLEMA RILEVATO	CAUSA	NTERVENTO
Il dispositivo non si muove in maniera adeguata o si muove troppo velocemente. **ATTENZIONE!** **Prima di intervenire togliere sempre l'alimentazione pneumatica e scaricare l'aria dai cilindri azionando i comandi. Dopo l'intervento, ripristinare l'alimentazione pneumatica.**	**1.** Bassa pressione nell'alimentazione pneumatica; **2.** Filtro regolatore non tarato correttamente; **3.** Pedale di comando allentato o difettoso; **4.** Gruppo lubrificatore senza olio; **5.** Viti della testa del perno del cilindro allentate; **6.** Cilindro difettoso; **7.** Il dispositivo non scorre in maniera adeguata o procede a scatti;	**1.** Controllare la pressione pneumatica di rete: min. 8 bar. **2.** Regolare il filtro regolatore alla pressione massima di 10 bar. **3.** Serrare le viti del pedale o sostituirlo. **4.** Aggiungere olio nel gruppo lubrificatore. **5.** Serrare le viti. **6.** Sostituire cilindro. **7.** Accertarsi di una corretta regolazione della valvola di registro.

18.0 TROUBLES SHOOTING

PROBLEM	ORIGIN	MAINTENANCE INTERVENTION
The device does not move or moves too fast **CAUTION!** **Before starting any maintenance intervention, disconnect the pneumatic supply, run down the air into the cylinders through the controls. After the maintenance intervention, reconnect the pneumatic supply.**	**1**. Pneumatic supply pressure is low; **2**. Regulating filter has not been adjusted correctly; **3**. Foot control air valve is unscrewed or faulty; **4**. Lubrication group has no oil; **5**. Screws of the cylinder pin head are unscrewed; **6**. Cylinder is defecting; **7**. The device does not flow adequately or jerky.	**1**. Check the minimum pneumatic supply pressure is 8 bar. **2**. Adjust the regulating filter pressure on max. 10 bar. **3**. Tighten the air valve screws or replace it. **4**. Fill up oil in the lubrication group. **5**. Tighten them. **6**. Replace the cylinder. **7**. Make sure the regulating screws have been adjusted correctly.

Pagina bianca

Blank page

Blank page

Hofmann Megaplan GmbH · Hauptstrasse 67 · A-5302 Henndorf · Austria
Telefon +43-6214-646612 · Fax +43-6214-646622